3D / H - szafa

+/- 3 mm

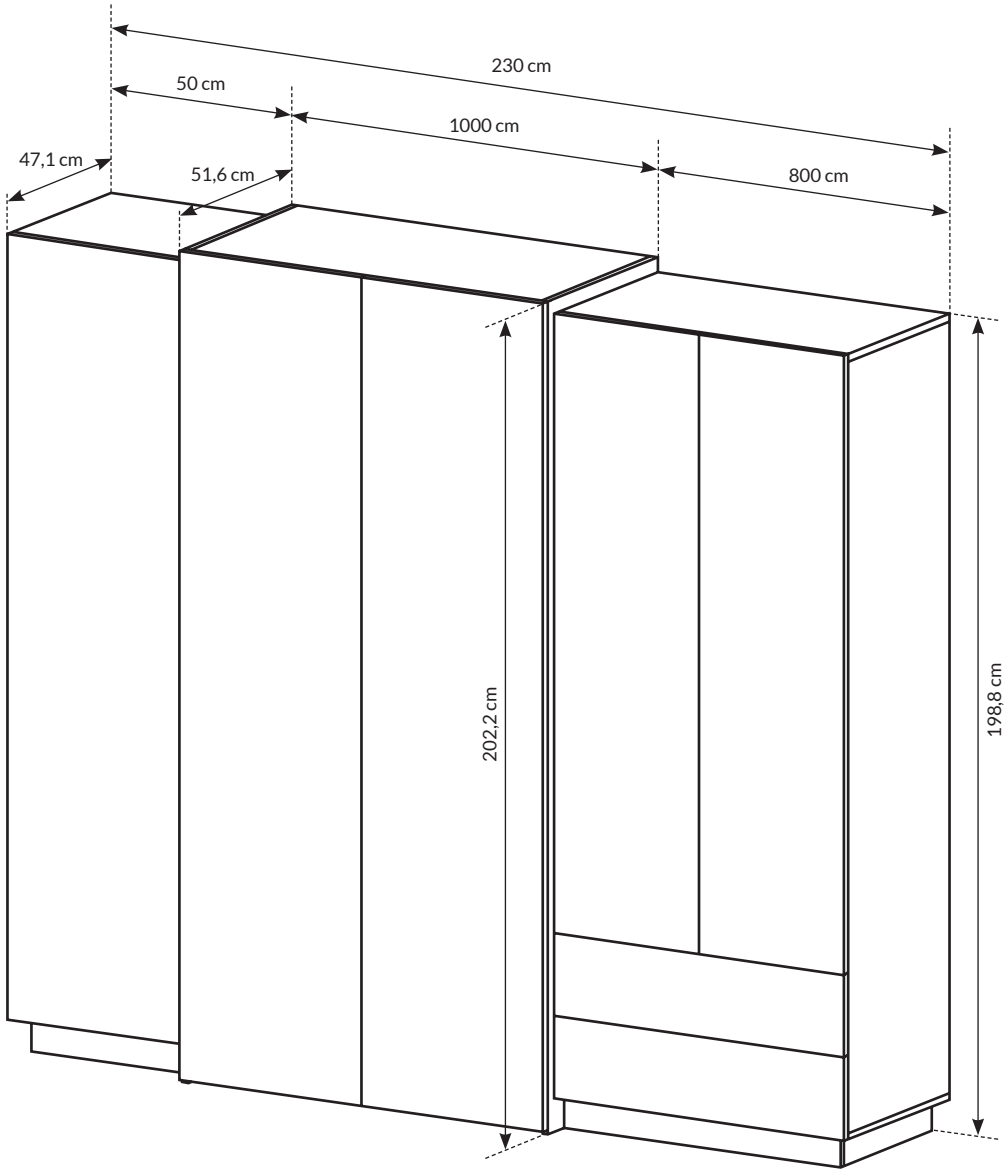

3D / H - szafa

+/- 3 mm

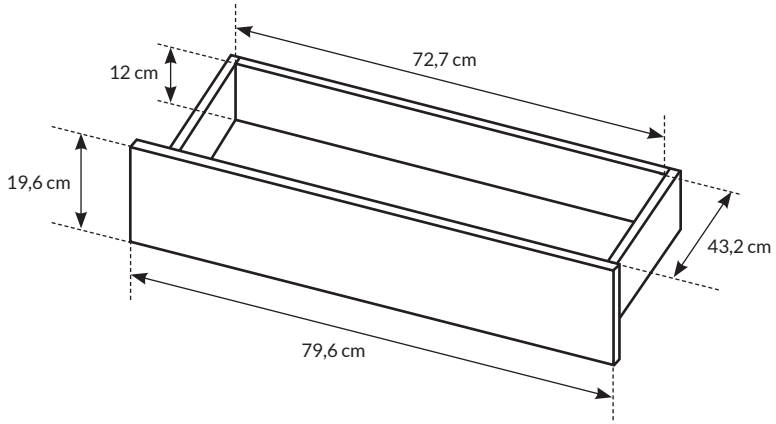

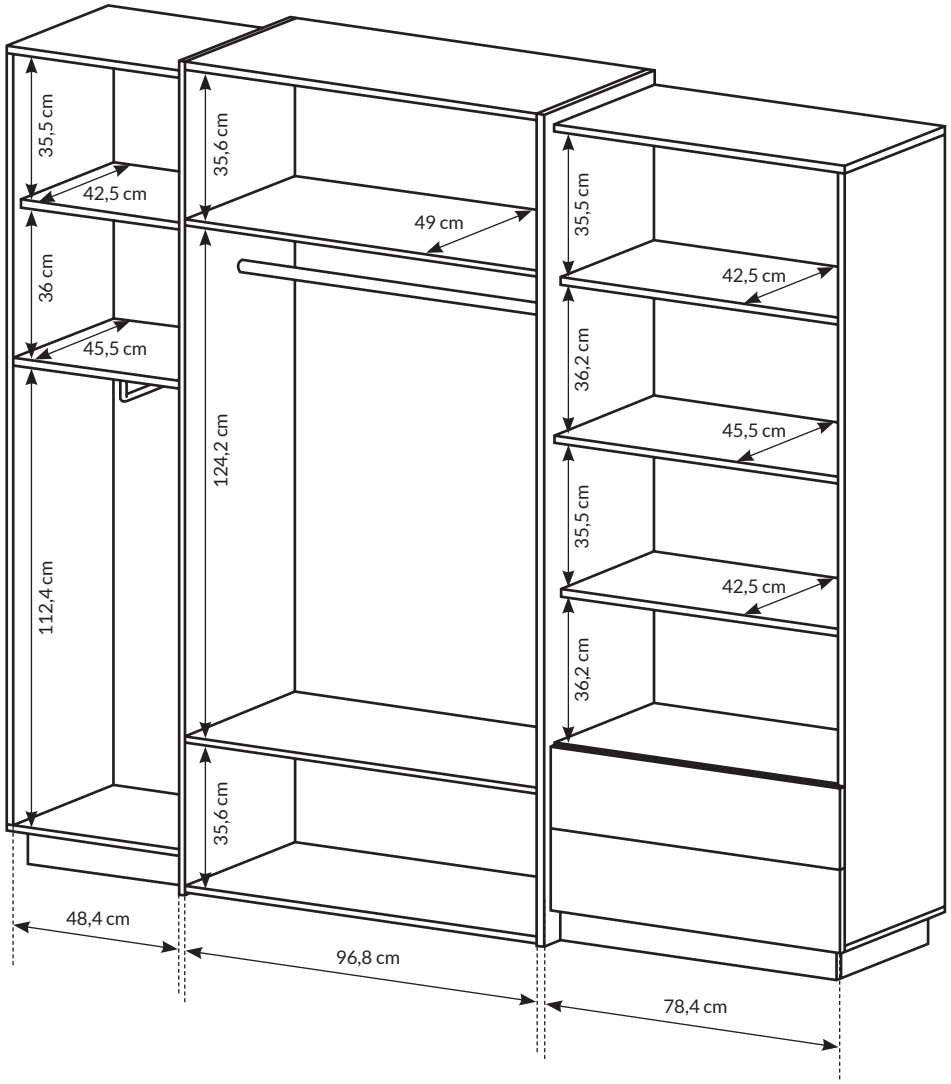

3D / I - łóżko z pojemnikiem i stolikami

+/- 3 mm

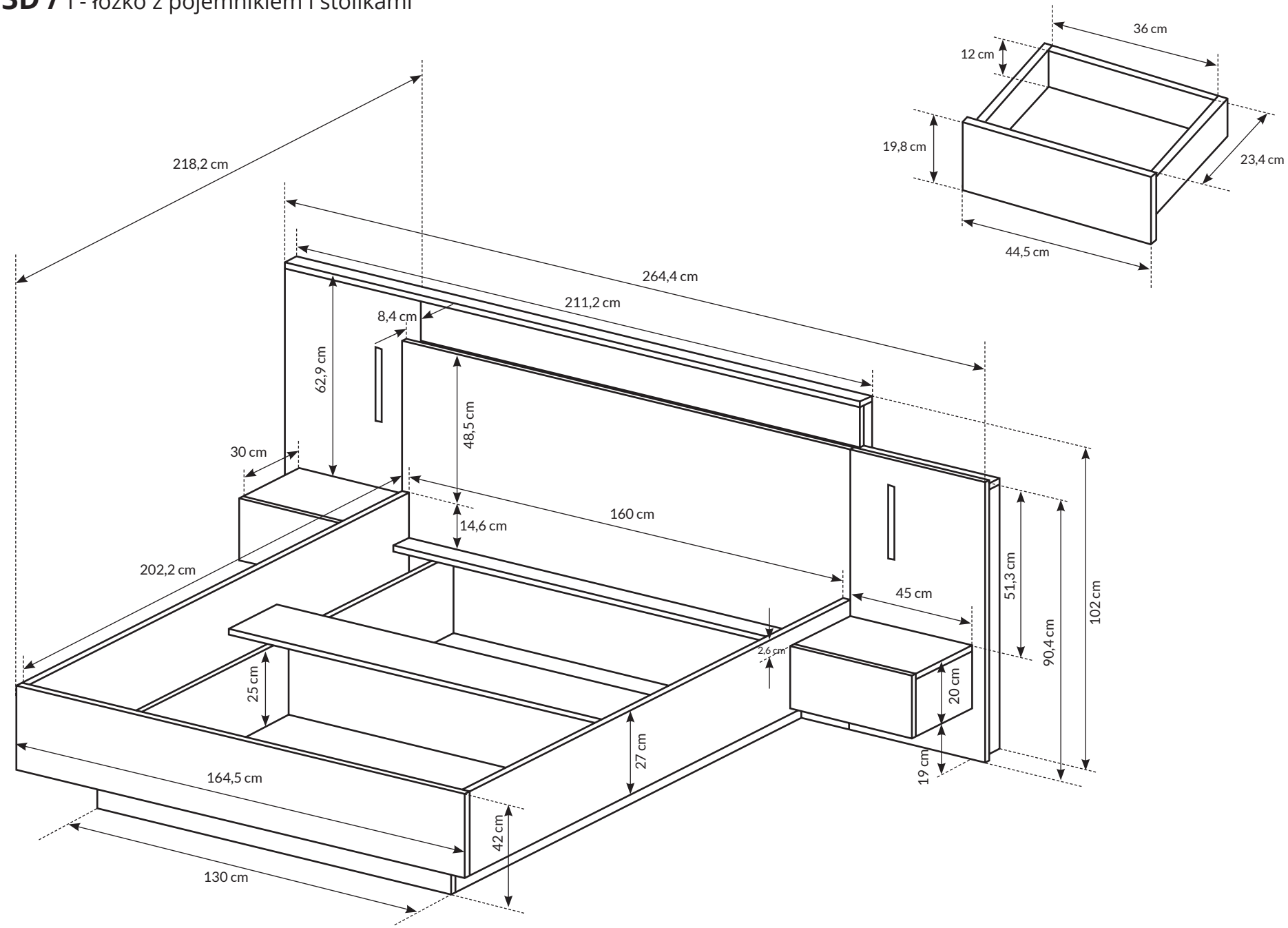

3D / F - komoda 2d4s
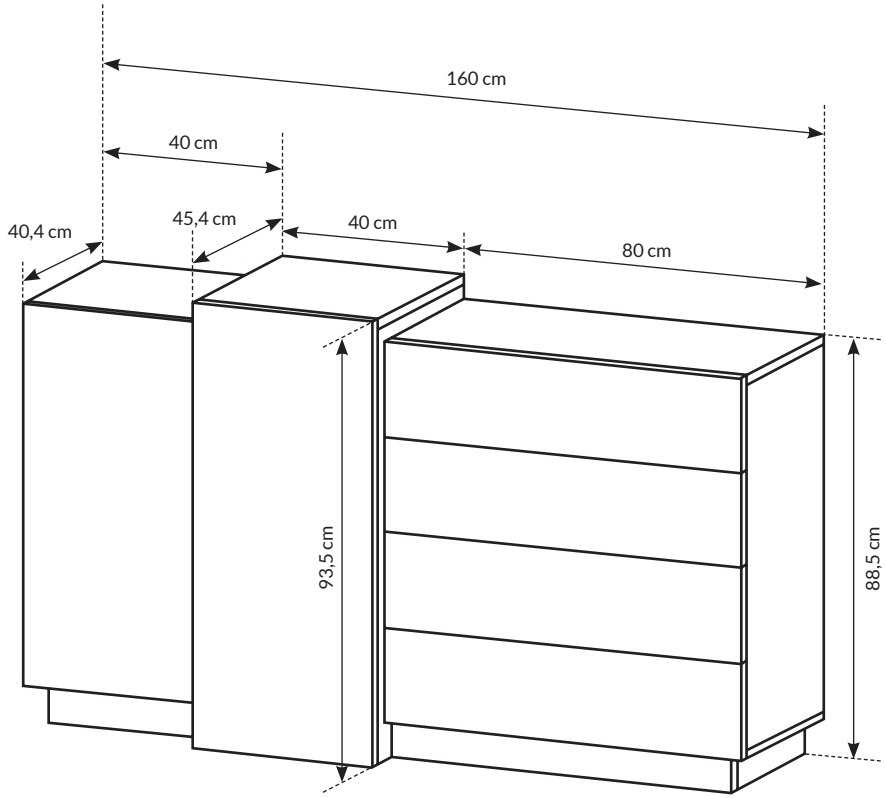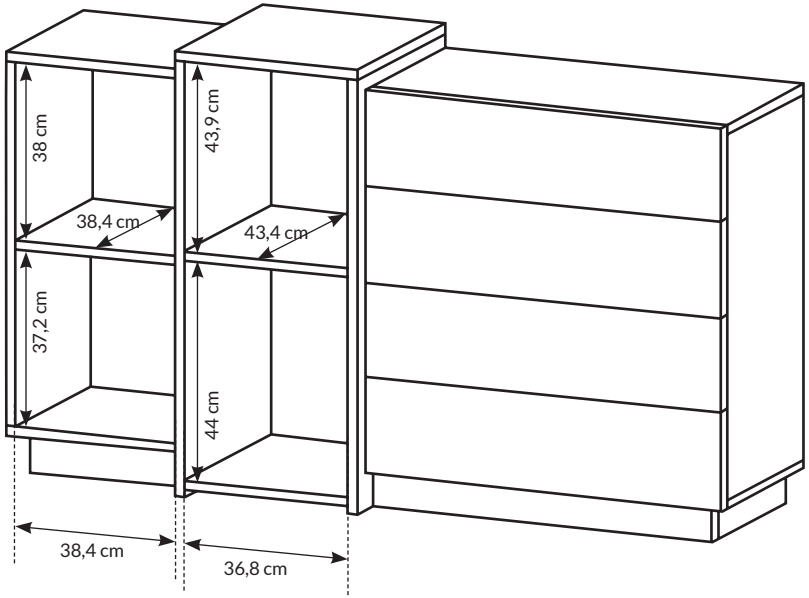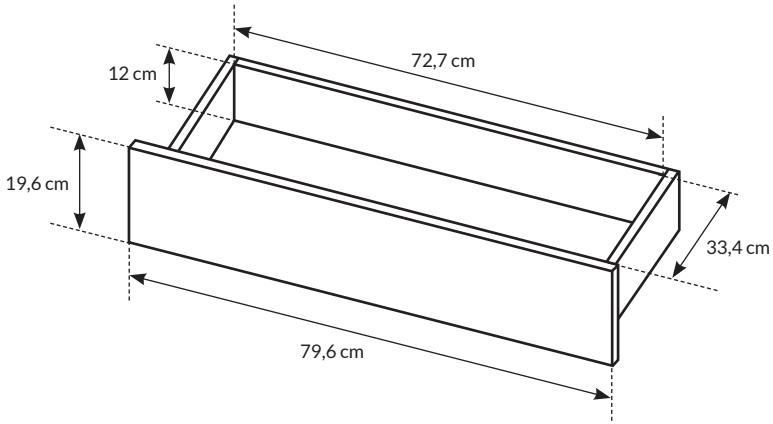
+/- 3 mm